U 2343 B · PLL-Stereodekoder für Batterie- und Netz-Radios

Versorgungsspannungsbereich	Pin 3	U_S	3,5...12	V
Übersprechdämpfung	Pin 8, 9	α_u	45	dB
Klirrfaktor		k	0,1	%

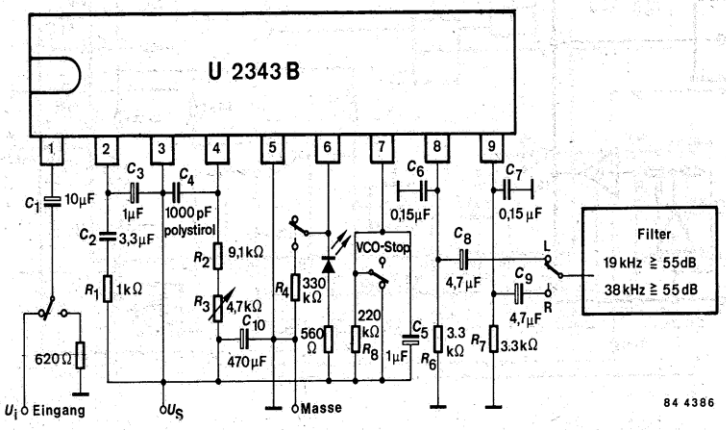

Besondere Merkmale:

- Niedriger Klirrfaktor
- Gute Pilottonempfindlichkeit
- Stereoanzeige mit LED
- Hohe Übersprechdämpfung über den ganzen NF-Bereich

Gehäuse:

SIP 9

Abmessungen siehe Seite 92

Nummer 30